特定仕様)

1、 給湯式
2、 下部フレームＳＵＳ仕様
3、 デミコンフランジ付
4、 出入口扉の開閉向き逆仕様
5、 キャスターピッチ５５０ｍｍ

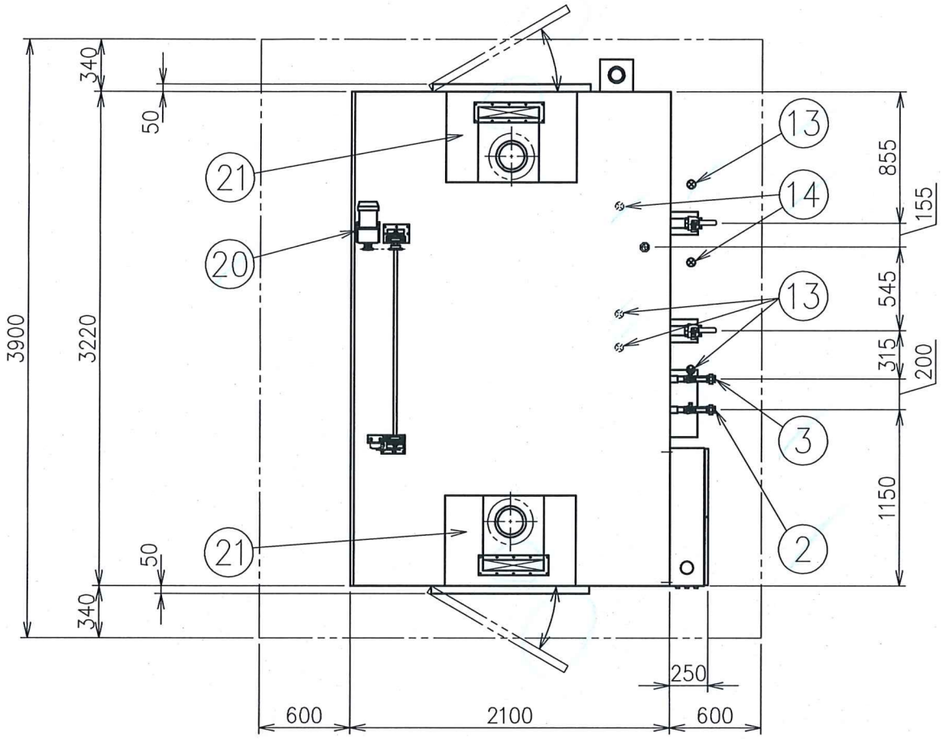


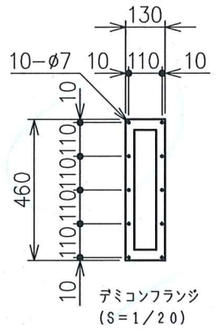


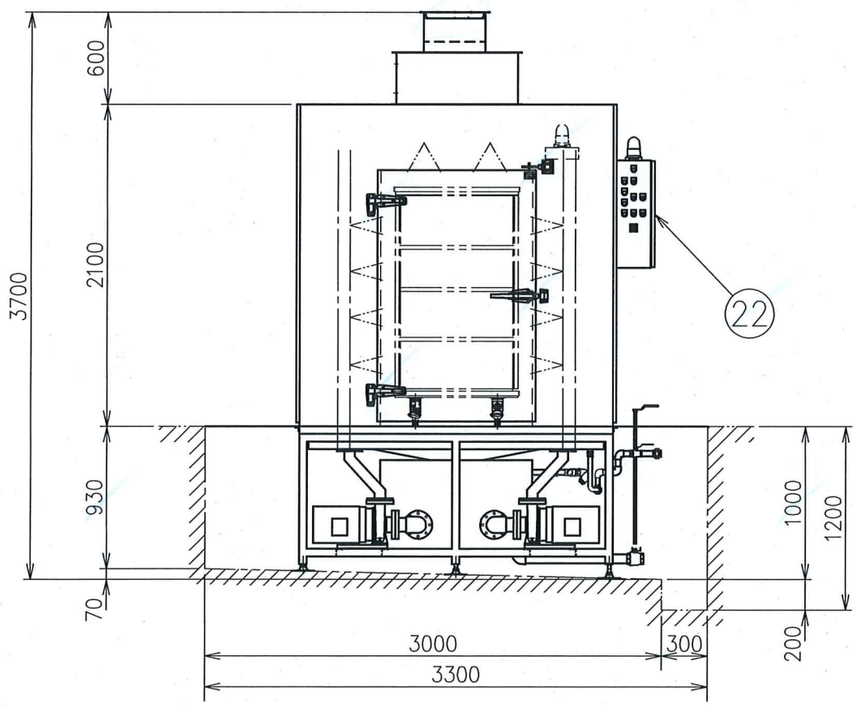


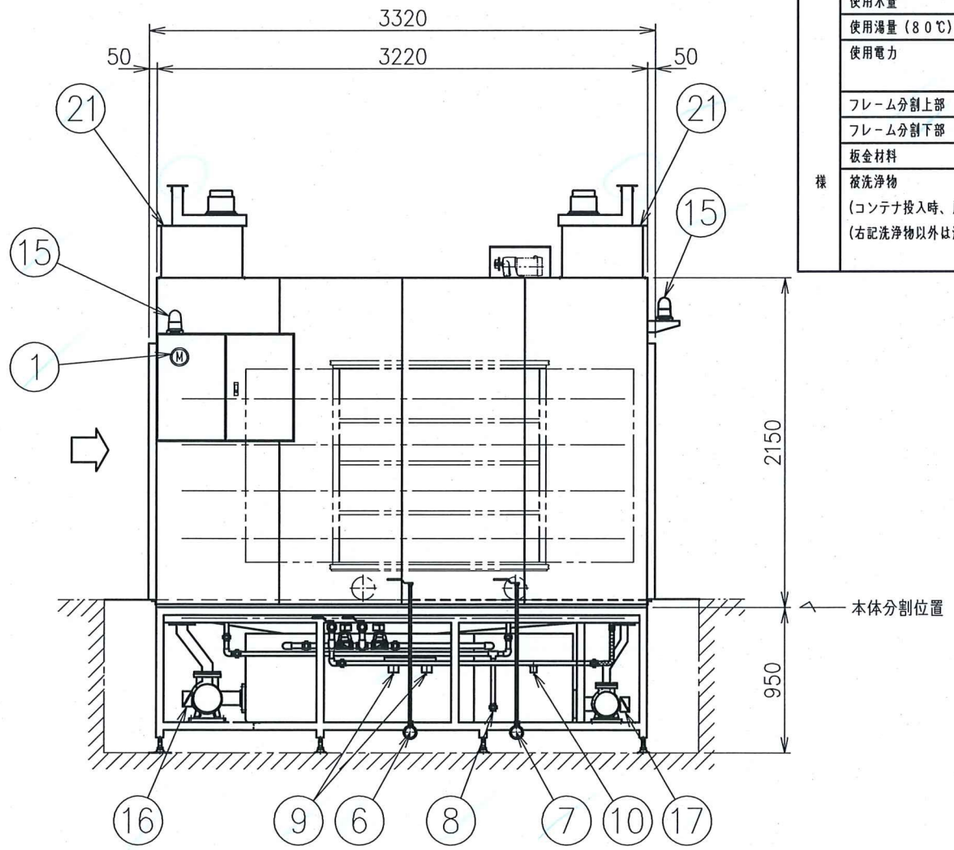


| NO | 名　　称 | 数量 | 規　　格 |
|---|---|---|---|
| 1 | 電源接続 | 1 | 3相　200V　9．4kW |
| 2 | 給水接続 | 1 | 25A [FL~-180mm] (ユニオン止め SUS) |
| 3 | 給湯接続 | 1 | 25A [FL~-180mm] (ユニオン止め SUS) |
| 4 | ※ | ※ | ※ |
| 5 | ※ | ※ | ※ |
| 6 | 洗浄タンク排水 | 1 | 50A (バルブ止め　BC) |
| 7 | 仕上タンク排水 | 1 | 50A (バルブ止め　BC) |
| 8 | デミコン排水 | 1 | 25A [FL~-730mm] (ユニオン止め SUS) |
| 9 | 洗浄タンクオーバーフロー排水 | 2 | 50A (ソケット止め　SUS) |
| 10 | 仕上タンクオーバーフロー排水 | 1 | 25A (ソケット止め　SUS) |
| 11 | ※ | ※ | ※ |
| 12 | ※ | ※ | ※ |
| 13 | 排水配管立上げ (推奨位置) | 4 | 50A　※排水配管と接続すること |
| 14 | 排水配管立上げ (推奨位置) | 2 | 25A　※排水配管と接続すること |
| 15 | 表示灯・ブザー | 2 | ※ |
| 16 | ポンプ | 2 | 3相　200V　3．7kW (SUS) |
| 17 | 仕上用ポンプ | 2 | 3相　200V　0．75kW |
| 18 | ※ | ※ | ※ |
| 19 | ※ | ※ | ※ |
| 20 | 吊り上げ用モータ | 1 | 3相　200V　0．1kW |
| 21 | デミコン　DM2−B | 2 | 3相 200V 0．2kW (水圧0．15~0．2NPa) |
| 22 | 操作盤 | 1 | ※ |
| 仕様 | 能力 | 12台／h | |
| | タンク容量 (洗浄タンク) | 575L | |
| | (仕上タンク) | 250L | |
| | 使用水量 | 2500L／h　水圧0．07MPa | |
| | 使用湯量 (80℃) | 1300L／h | |
| | 使用電力 | 洗浄機　3相　200V　9．0kW | |
| | | デミコン　3相　200V　0．2kW×2 | |
| | フレーム分割上部 | SUS304 | |
| | フレーム分割下部 | SUS304 | |
| | 板金材料 | SUS430 | |
| | 被洗浄物<br>(コンテナ投入時、扉止め金具必要)<br>(右記洗浄物以外は洗浄不可) | コンテナ車<br>1500D×800W×1620H<br>※洗浄時最大幅830<br>キャスターピッチ　550mm | |

※搬入開口　2500W×2500H以上必要
※排水配管直繋ぎ施工のこと
※出入口は穴開き鋼鋼板を推奨
※出荷時洗浄機天蓋上部取り外し部材
(デミコン)

製品の仕様及び外観は、品質改良のため予告なしに変更する場合があります。

| 承認 | 検図 | 設計 | 尺度 | 1/40 | 図法 | 第三角法 | 日付 | | 名称 | コンテナ洗浄機 (バッチ式) |
|---|---|---|---|---|---|---|---|---|---|---|
| | | | 記事 | | | | 品番 | | | NAW-CW-BHT |
| | | | | | | | | | 図番 | |